dani alu

Crossalu®

Passage de câbles orientable

Passage de câbles orientable

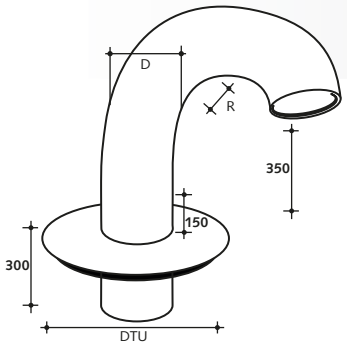

Crossalu amovible

Les avantages

- Dimensions spéciales : support crosse câble en alu, 2 mm d'épaisseur - 300 mm de longueur - embout de 150 mm. Platine en alu 1mm diamètre conforme au DTU
- Le rayon de la crosse permet d'éviter les risques d'infiltration par pluie battante
- Adaptabilité : fixation de la platine puis pose de la crosse orientée dans la direction souhaitée
- Etanchéité sans soudure : système de sertissage breveté

Dimensions standards
(autre dimension sur demande)

Référence	D	R
Crossalu 50	50	75
Crossalu 60	60	95
Crossalu 80	80	160
Crossalu 100	100	150
Crossalu 127	127	170

Crossalu®

☐ **Commande** ☐ **Demande de prix** (Cochez les options souhaitées)

Société (adresse / cachet de l'entreprise) : _____

_____

_____

Adresse de livraison : _____

Interlocuteur : Mme/M. _____

Téléphone : _____

Courriel : _____

Cachet de l'entreprise

Référence	Diamètre	Quantité

© 01/2016 dani alu • Modifications réservées •

dani alu
BP32
PAE Clape Loup
69280 Sainte Consorce

Téléphone : 04 78 87 12 48
Télécopie : 04 78 44 20 83
Courriel : contact@danialu.fr
www.danialu.com